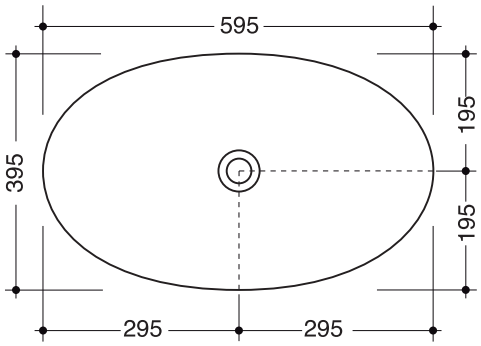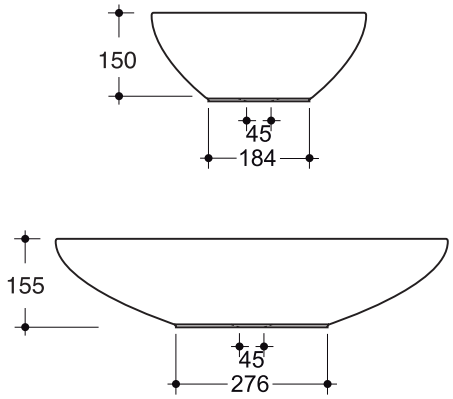Vitruvit